PRZEKRÓJ SZLAKOWY DROGI WOJEWÓDZKIEJ I DRÓG POWIATOWYCH

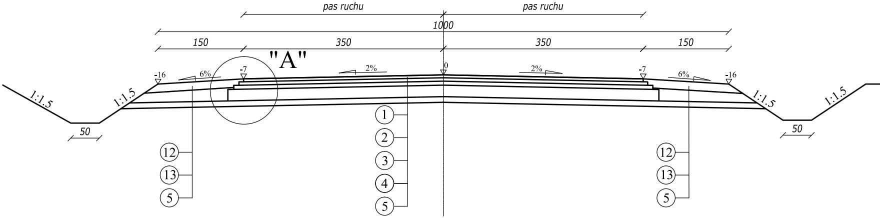
pas ruchu
pas ruchu
1000
150
350
350
150
"A"
-16
6%
-7
2%
0
2%
-7
6%
-16
1:1.5
1:1.5
1:1.5
1:1.5
50
50
①
②
③
④
⑤
⑫
⑬
⑤
⑫
⑬
⑤

PRZEKRÓJ ULICZNY DROGI WOJEWÓDZKIEJ I DRÓG POWIATOWYCH

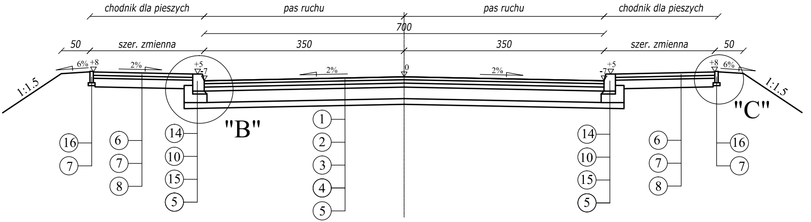
chodnik dla pieszych
pas ruchu
pas ruchu
chodnik dla pieszych
700
50
szer. zmienna
350
350
szer. zmienna
50
6%
+8
2%
+5
-7
2%
0
2%
-7
+5
+8
6%
1:1.5
1:1.5
"B"
"C"
⑯
⑦
⑥
⑦
⑧
⑭
⑩
⑮
⑤
①
②
③
④
⑤
⑭
⑩
⑮
⑤
⑥
⑦
⑧
⑯
⑦

SZCZEGÓŁ "A"
SKALA 1:10

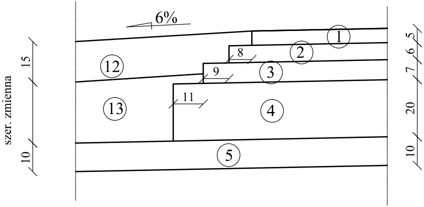
6%
①
②
③
④
⑤
⑫
⑬
8
9
11
15
10
szer. zmienna
5
6
7
20
10

SZCZEGÓŁ "B"
SKALA 1:10

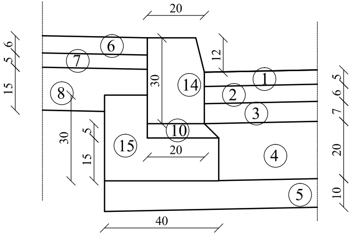
20
6
5
15
15
⑥
⑦
⑧
30
5
15
30
⑭
12
①
②
③
⑩
⑮
20
④
⑤
40
5
6
7
20
10

PRZEKRÓJ W REJONIE ZATOKI AUTOBUSOWEJ

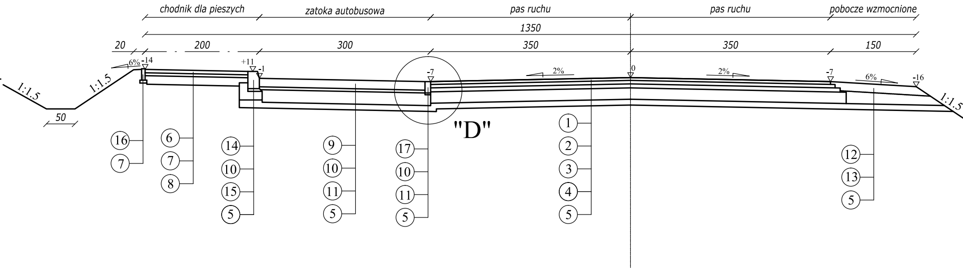
chodnik dla pieszych
zatoka autobusowa
pas ruchu
pas ruchu
pobocze wzmocnione
1350
20
200
300
350
350
150
1:1.5
1:1.5
1:1.5
50
6%
-14
+11
-1
-7
2%
0
2%
-7
6%
-16
"D"
16
7
6
7
8
14
10
15
5
9
10
11
5
17
10
11
5
1
2
3
4
5
12
13
5

PRZEKRÓJ KONSTRUKCYJNY RONDA W m. TRZCIANKA

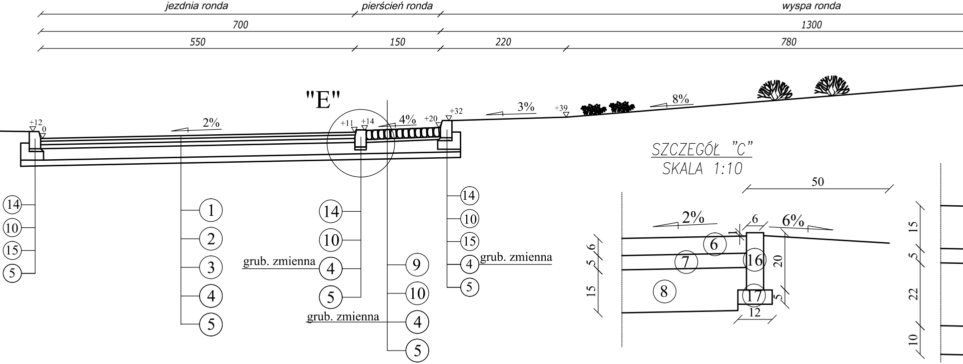
jezdnia ronda
pierścień ronda
wyspa ronda
700
1300
550
150
220
780
"E"
+12
0
2%
+11
+14
4%
+20
+32
3%
+39
8%
14
10
15
5
1
2
3
4
5
14
10
grub. zmienna
4
5
grub. zmienna
9
10
4
5
14
10
15
4
grub. zmienna
5
SZCZEGÓŁ "C"
SKALA 1:10
50
2%
6
6%
6
7
16
8
17
20
5
12
6
5
15
15
5
22
10

SCHEMAT ROWU KRYTEGO 40 CM ZE STUDNIĄ REWIZYJNĄ

Skala 1:200

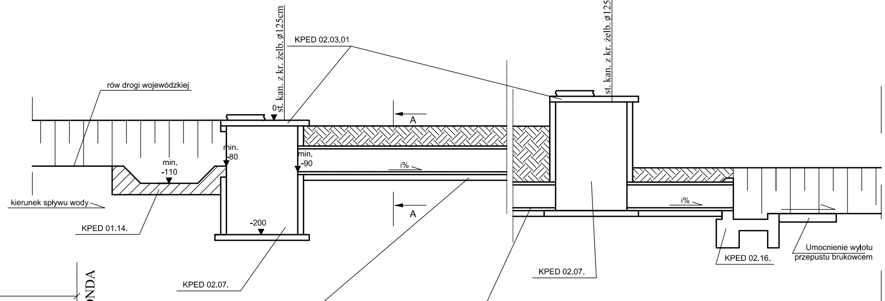
st. kan. z kr. żelb. ø125cm
KPED 02.03.01
st. kan. z kr. żelb. ø125cm
rów drogi wojewódzkiej
0
A
min. -80
min. -90
min. -110
i%
kierunek spływu wody
KPED 01.14.
-200
A
i%
KPED 02.07.
KPED 02.07.
KPED 02.16.
Umocnienie wylotu przepustu brukowcem
ŁAWA Z KRUSZYWA NATURALNEGO STABILIZOWANEGO MECHANICZNIE GR. 15 cm
RURA PEHD O ŚREDNICY 40 cm

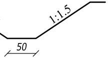

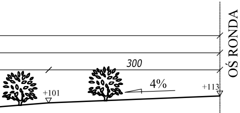
OŚ RONDA
300
4%
+101
+113

SZCZEGÓŁ "D"

SKALA 1:10

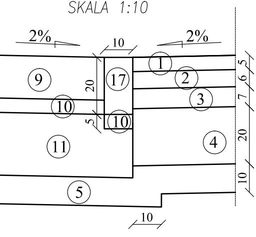
2%
10
2%
9
17
1
2
3
10
10
11
4
5
20
5
5
6
7
20
10
10

PRZEKRÓJ A-A Skala 1:10

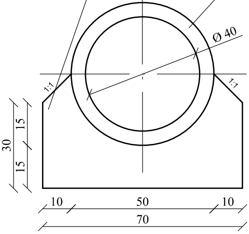
Ø 40
1:1
1:1
30
15
15
10
50
10
70

SZCZEGÓŁ "E"

SKALA 1:10

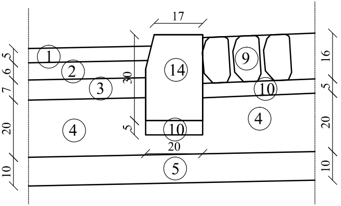
17
1
2
3
14
9
10
4
4
10
20
5
30
5
5
6
7
20
10
16
5
20
10

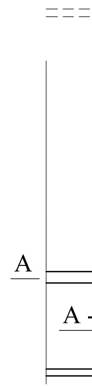

PRZEKRÓJ KONSTRUKCYJNY RONDA W m. JANÓW

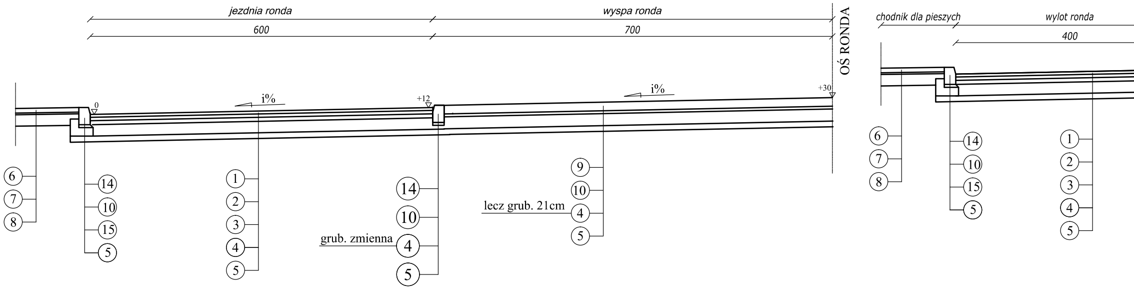
jezdnia ronda
wyspa ronda
600
700
OŚ RONDA
chodnik dla pieszych
wylot ronda
400
i%
i%
0
+12
+30
6
7
8
14
10
15
5
1
2
3
4
5
14
10
grub. zmienna
4
5
9
10
lecz grub. 21cm
4
5
6
7
8
14
10
15
5
1
2
3
4
5

SZCZEGÓŁ ZJAZDU – PRZEKRÓJ ULICZNY

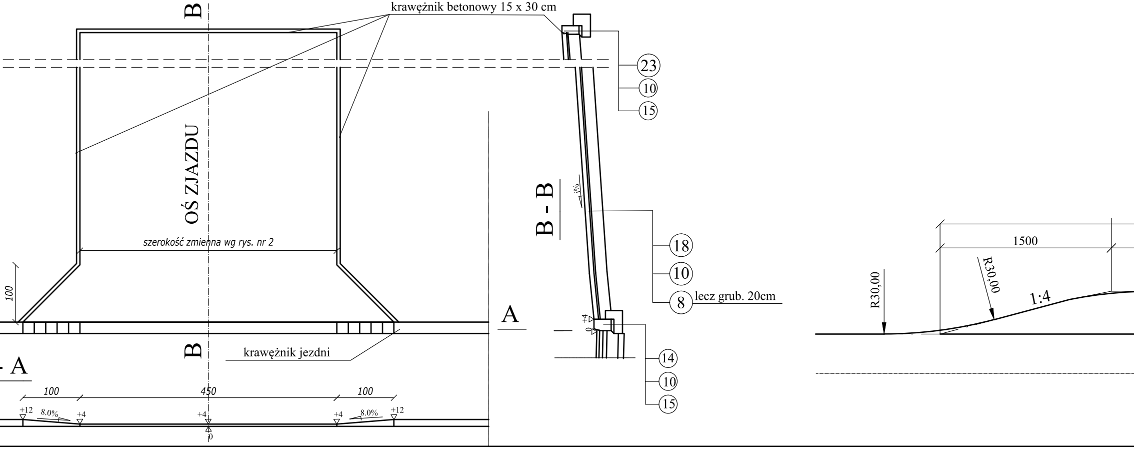
krawężnik betonowy 15 x 30 cm
B
OŚ ZJAZDU
szerokość zmienna wg rys. nr 2
100
B
krawężnik jezdni
- A
100
450
100
+12
8.0%
+4
+4
0
+4
8.0%
+12
A
23
10
15
B - B
i%
18
10
8
lecz grub. 20cm
+4
0
14
10
15
1500
R30,00
R30,00
1:4

PRZEKRÓJ PRZEZ WYSPĘ

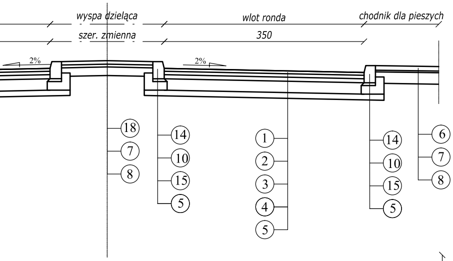
wyspa dzieląca
szer. zmienna
wlot ronda
350
chodnik dla pieszych
2%
2%
18
7
8
14
10
15
5
1
2
3
4
5
14
10
15
5
6
7
8

SZCZEGÓŁ ZJAZDÓW W PRZEKROJU SZLAKOWYM

Skala 1:100

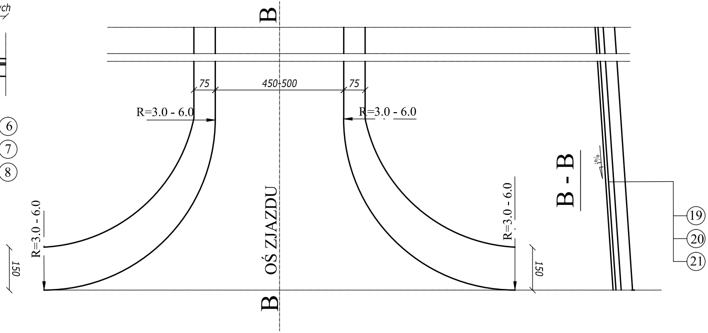
B
B
75
450-500
75
R=3.0 - 6.0
R=3.0 - 6.0
R=3.0 - 6.0
R=3.0 - 6.0
150
150
OŚ ZJAZDU
B - B
i%
19
20
21

SZCZEGÓŁ USTAWIENIA STALOWYCH BARIER OCHRONNYCH

SKALA 1 : 20

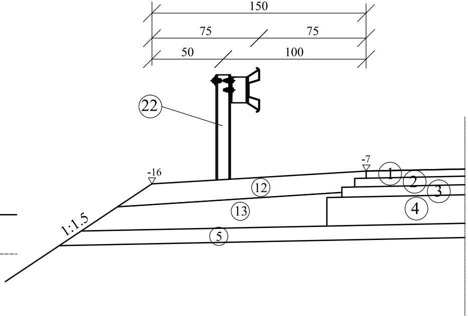
150
75
75
50
100
22
-16
-7
1
2
3
4
12
13
5
1:1.5

ZATOKA AUTOBUSOWA

Skala 1:200

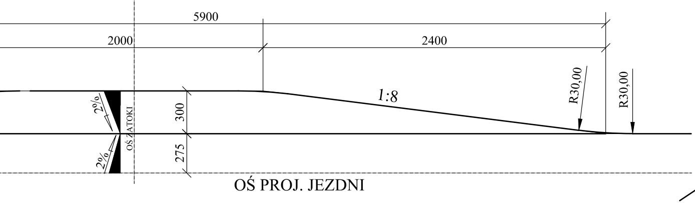
5900
2000
2400
1:8
R30,00
R30,00
2%
2%
OŚ ZATOKI
300
275
OŚ PROJ. JEZDNI

LEGENDA:

① - warstwa ścieralna z betonu asfaltowego grub. 5 cm (dla kategorii ruchu KR3)

② - warstwa wiążąca z betonu asfaltowego grub. 6 cm (dla kategorii ruchu KR3)

③ - podbudowa zasadnicza z betonu asfaltowego grub. 7 cm (dla kategorii ruchu KR3)

④ - podbudowa pomocnicza z kruszywa łamanego stabilizowanego mechanicznie grub. 20 cm (dla kategorii ruchu KR3)

⑤ - wzmocnienie podłoża warstwą z kruszywa stabilizowanego cementem o Rm=2,5 MPa grub. 15 cm

⑥ - nawierzchnia z betonowej kostki brukowej grub. 6 cm

⑦ - podsypka piaskowa grub. 5 cm

⑧ -podbudowa z kruszywa naturalnego stabilizowanego mechanicznie grub. 15 cm

⑨ - nawierzchnia z kamiennej kostki brukowej (koloru szarego) 15x17 cm

⑩ - podsypka piaskowo-cementowa grub. 5 cm

⑪ - podbudowa zasadnicza z betonu cementowego C16/20 grub. 22cm

⑫ - pobocze umocnione kruszywem łamanym grub. 15 cm

⑬ - nasyp z grupy nośności G1

⑭ - krawężnik kamienny 20 x 30 cm

⑮ - ława betonowa z oporem 30 x 50 cm

⑯ - obrzeże betonowe 6 x 20 cm

⑰ - opornik kamienny 20 x 10 cm

⑱ - nawierzchnia z betonowej kostki brukowej (koloru czerwonego) grub. 8 cm

⑲ - warstwa ścieralna z betonu asfaltowego wg SST, gr. 4cm (KR1)

⑳ - warstwa wiążąca z BA wg SST, gr. 5cm (KR1)

㉑ - podbudowa pomocnicza z kruszywa naturalnego stabilizowanego mechanicznie wg SST, grub. 20 cm (KR2)

㉒ - stalowa bariera ochronna przekładkowa

㉓ - krawężnik kamienny 15 x 30 cm

Drogowskaz s.c.
M. Gwiazdowski, A. Sosnowski, M. Grzybowska
ul. Elewatorska 13/22, 15-620 Białystok
tel. (085) 652 06 80, e-mail: drogowskaz-sc@o2.pl

Stadium : P.W	Nazwa rysunku: Przekroje normalne	Rysunek nr: 4.
Skala : 1:50	Obiekt: Rozbudowa dr. woj. Nr 671 na odcinku Sokolany - Janów.	Data : 11.2012

BRANŻA DROGOWA

Projektant:		Sprawdzający:	
Imię i nazwisko nr upr.:	Podpis:	Imię i nazwisko nr upr.:	Podpis:
mgr inż. Wojciech Grzybowski PDL/0065/POOD/05 Współpraca: mgr inż. Edyta Kusznierczuk mgr inż. Rafał Luma		mgr inż. Adam Sosnowski Bł 45/02	